ԾԽՆԵԼՈՒՅԶԻ ՉԳԱԼԱՐԻ ՀԻՄՔ 1

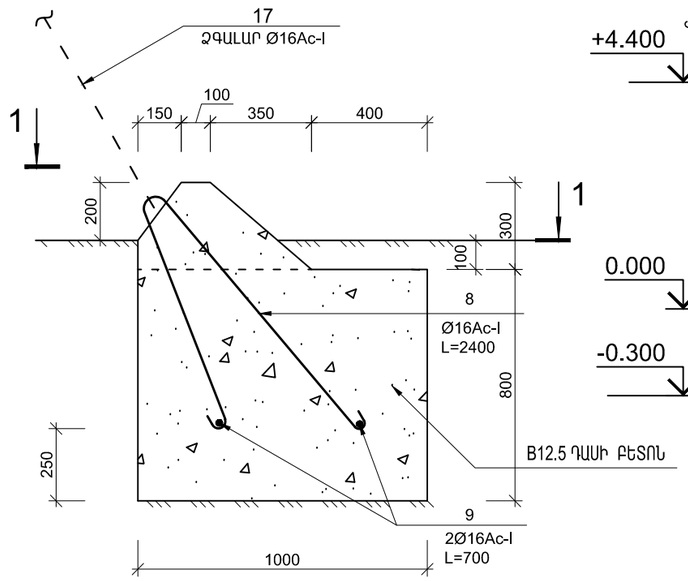

1-1 Մ1:20

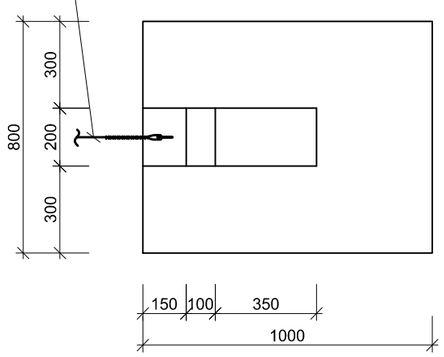

ԾԽՆԵԼՈՒՅԶԻ ՉԳԱԼԱՐԻ ՀԻՄՔ 2

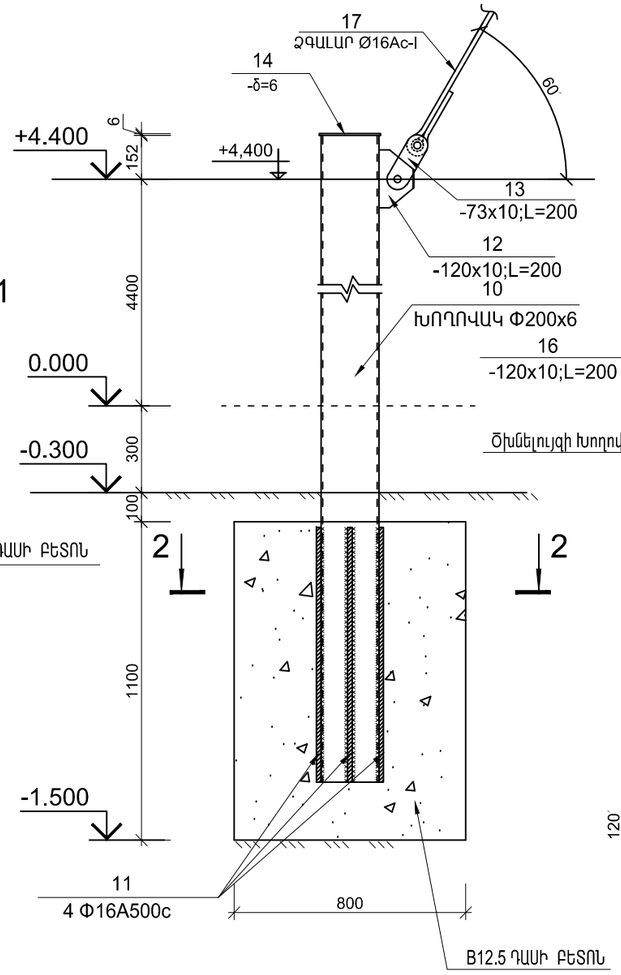

1-1 Մ1:20

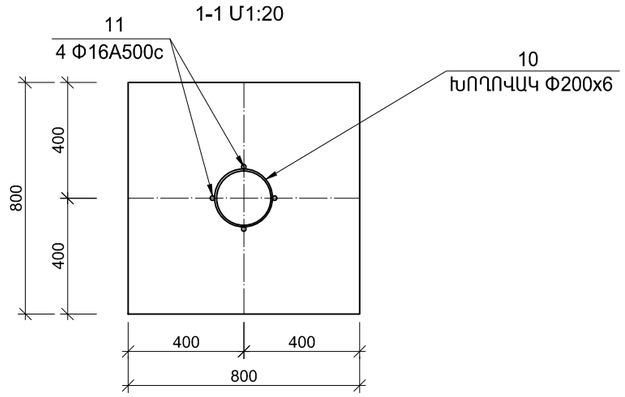

ՉԳԱԼԱՐԻ ԱՄՐԱՑՈՒՄ ԾԽՆԵԼՈՒՅԶԻՆ

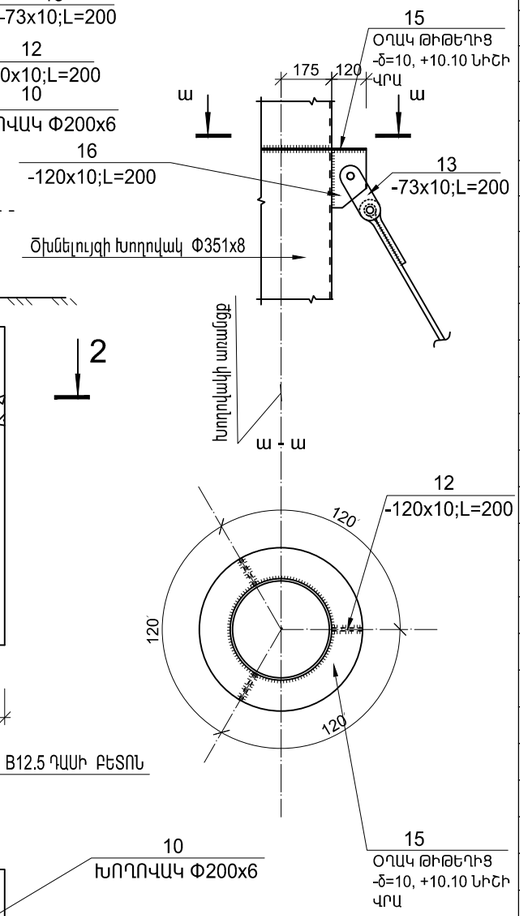

ՄԻԱՁՈՒՅԼ Ե/Բ ԷԼԵՄԵՆՏՆԵՐԻ ՄԱՍՆԱԳԻՐ				
ԴԻՐՔ N	ԱՆՎԱՆՈՒՄ	ՔԱՆԱԿ (հատ)	Քաշը (կգ)1 էլ.	Ընդա-մենը (կգ)
1	2	3	4	5
	ԲԵՏՈՆԵ ԺԱՊԱՎԵՆԱՅԻՆ ՀԻՄՔ			
	Բետոն B12.5			14.3 մ^3
	ԳԵՏՆԱԽԱՐԻՍԽԻ ՀԵՏԵՎԻ ԲԵՏՈՆ, B12.5			1.2 մ^3
	ԾԽՆԵԼՈՒՅԶԻ ՀԻՄՔ, (1հատ)	ԲԵՏՈՆ B12.5		0.34մ^3
		ԲՈՒՏՈԲԵՏՈՆ		0.85 մ^3
6	Ø10A500c L=550	28	0.34	9.5
7	Ø10A500c L=900	12	0.55	6.6
	ՍԱՐՔԱՎՈՐՈՒՄՆԵՐԻ ՀԻՄՔ1, (2հատ) ԲԵՏՈՆ B12.5		1.2 մ^3	
5	Ø12A500c ∑L=28.9մ	-	-	25.7
	ՍԱՐՔԱՎՈՐՈՒՄՆԵՐԻ ՀԻՄՔ 2, (1հատ) ԲԵՏՈՆ B12.5		0.7մ^3	
5`	Ø12A500c ∑L=21.0մ	-	-	18.7
	ՀԱՆԳՈՒՅՑ Հ - 1 (1հատ)			
1	Ø12A500c L=600	4	0.53	2.1
2	թերթ - 10x490 L=490	1	18.8	18.8
3	թերթ - 12x120 L=200	2	2.26	4.52
4	խողովակ Ø351x8 L=14000	1	947.4	947.4
	ՉԳԱԼԱՐԻ ՀԻՄՔ 1/2ՀԱՏ/	ԲԵՏՈՆ B12.5		0.7մ^3
8	Ø16Ac−1 L=2400	1	3.8	3.8
9	Ø16Ac−1 L=700	2	1.1	2.2
	ՉԳԱԼԱՐԻ ՀԻՄՔ 2 /1ՀԱՏ/	ԲԵՏՈՆ B12.5		0.7մ^3
10	խողովակ Ø200x6 L=5850	1	170.5	170.5
11	Ø16A500c L=880	4	1.4	6.5
12	թերթ - 10x120 L=200	1	1.9	1.9
13	թերթ - 10x73 L=200	2	1.2	2.4
14	թերթ -δ=6	1	1.8	1.8
	ՉԳԱԼԱՐԻ ԱՄՐԱՑՈՒՄ ԾԽՆԵԼՈՒՅԶԻՆ			
15	թերթ -δ=10	1	12.1	12.1
16	թերթ - 10x120 L=200	3	1.9	5.7
17	ձգալար Ø16Ac−1 ∑ L=31,0մ	1	49.0	49.0

ՏՆՕՐԵՆ	Մ.ՀՈՒՍՆՅԱՆ		ԵՐԵՎԱՆԻ ԹԻՎ 153 ԴՊՐՈՑ			
ՆԳՃ	Մ.ՀՈՒՍՆՅԱՆ					
ՆԱԽԱԳԾԵՑ	Ա.ԽԱՍՏՅԱՆ		ՃԱՐՏԱՐԱՊԵՏԱՇԻՆԱՐԱՐԱԿԱՆ ՄԱՍ / ԿԱԹՍԱՅԱՏՈՒՆ /	ՓՈՒԼ	ԹԵՐԹ	ԹԵՐԹԵՐ
ՍՏՈՒԳԵՑ	Ն.ՍՏԵՓԱՆՅԱՆ			ԱՆ	ՃՇ-5	7
			ԾԽՆԵԼՈՒՅԶԻ ՉԳԱԼԱՐԻ ՀԻՄՔԵՐ ՄԱՍՆԱԳԻՐ	«ՄԱՌԱ ԵՎ ԴՈՒՍՏՐԵՐ» ՍՊԸ		